令和6年度　三重県高等学校バドミントン新人大会　団体の部　Aチームトーナメント

【男　子　団　体】

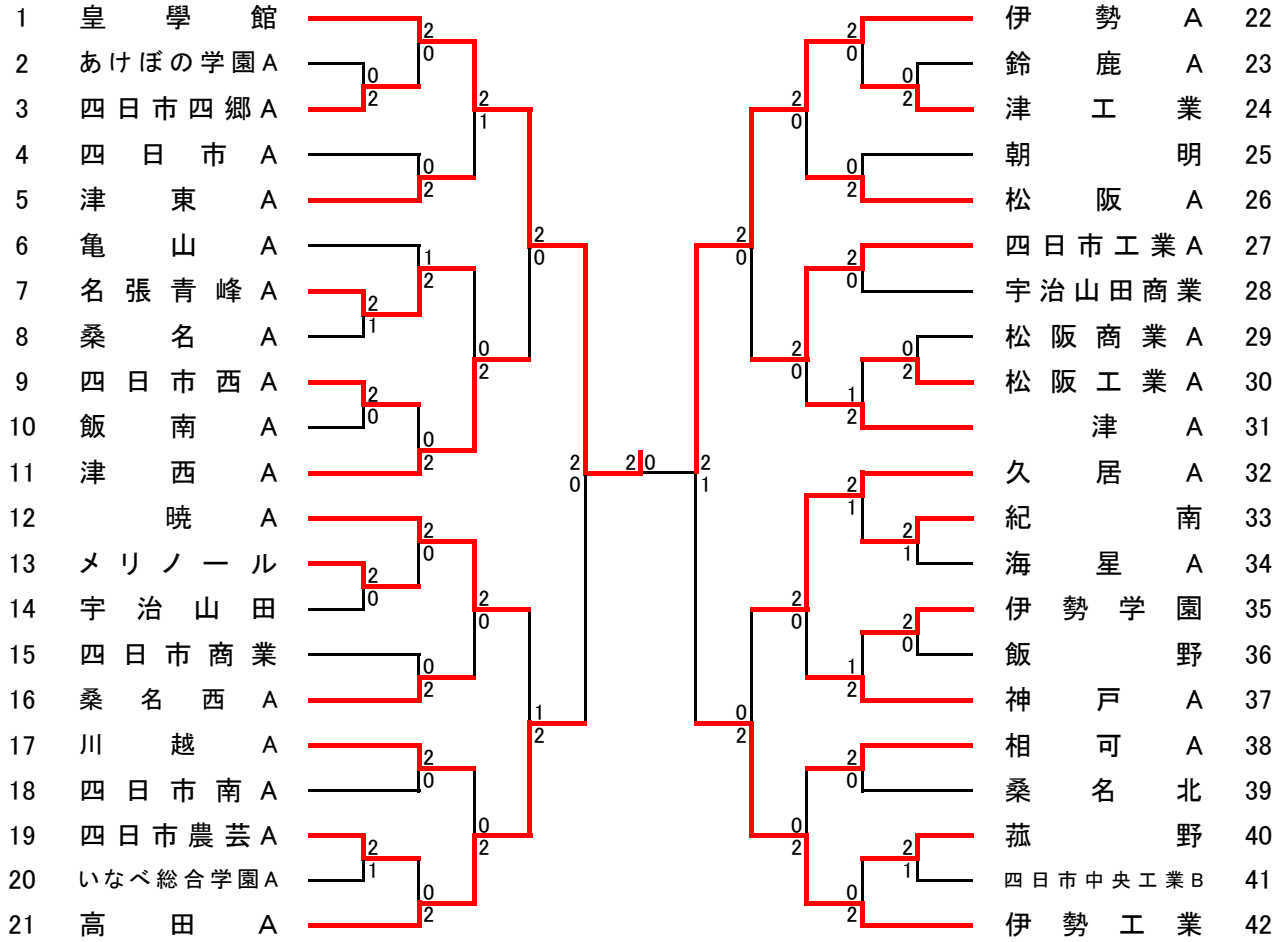
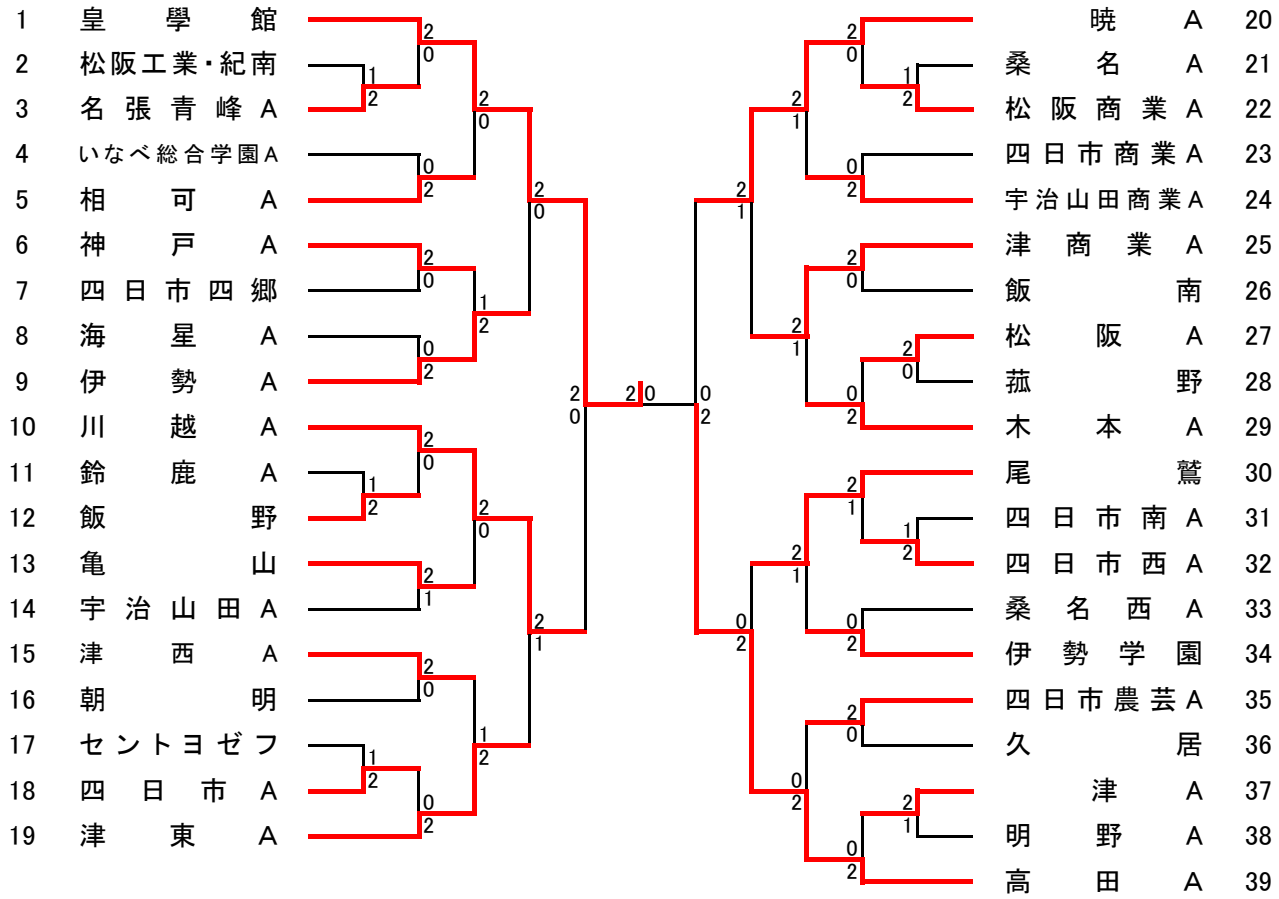
【女　子　団　体】