第43回三重県総合バドミントン選手権大会

2024/6/15-16
四日市市楠体育館
津市一志体育館
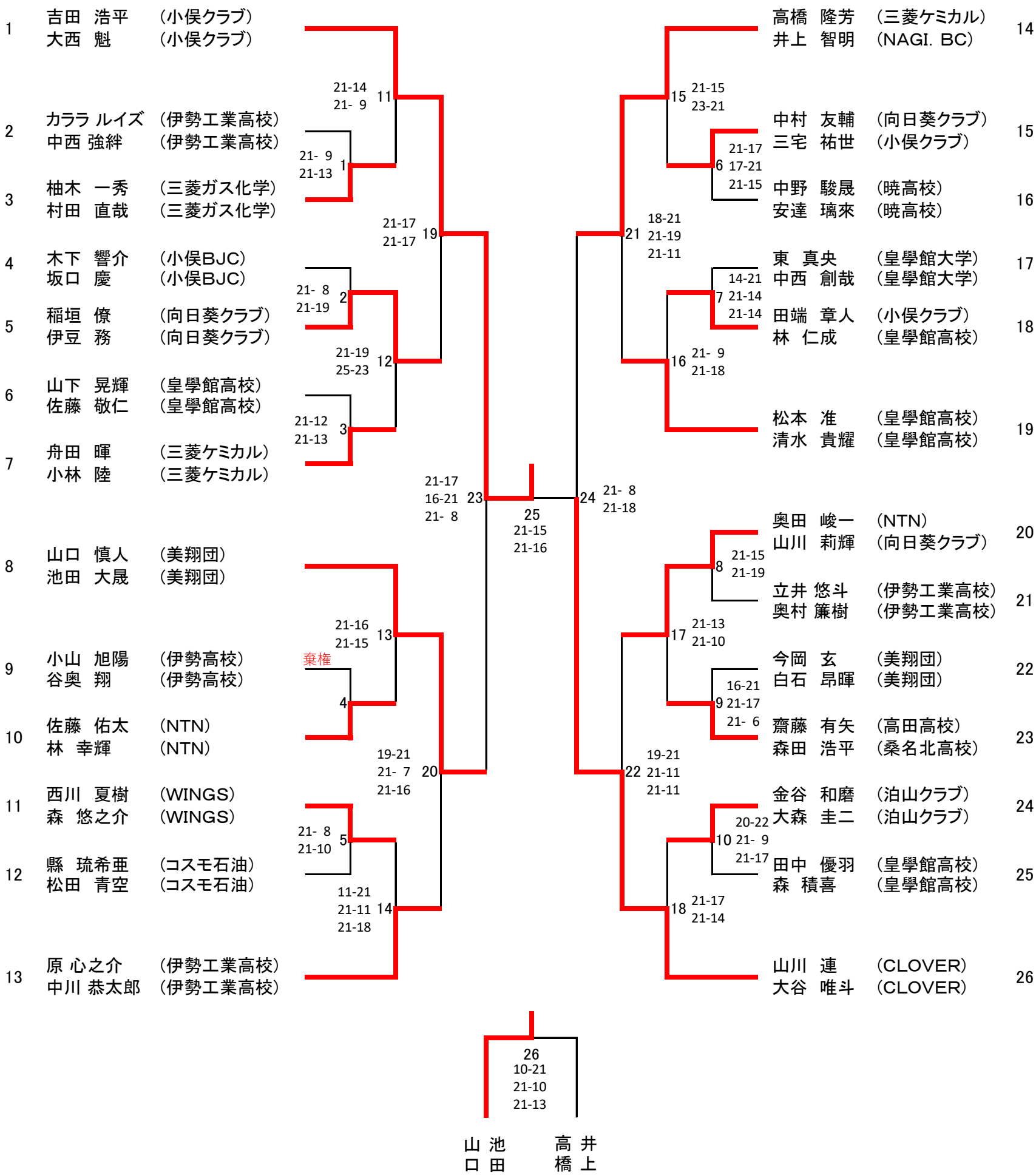
男子複（MD）