第78回国民スポーツ大会バドミントン競技会三重県予選大会

2024/6/8-9
四日市市楠体育館
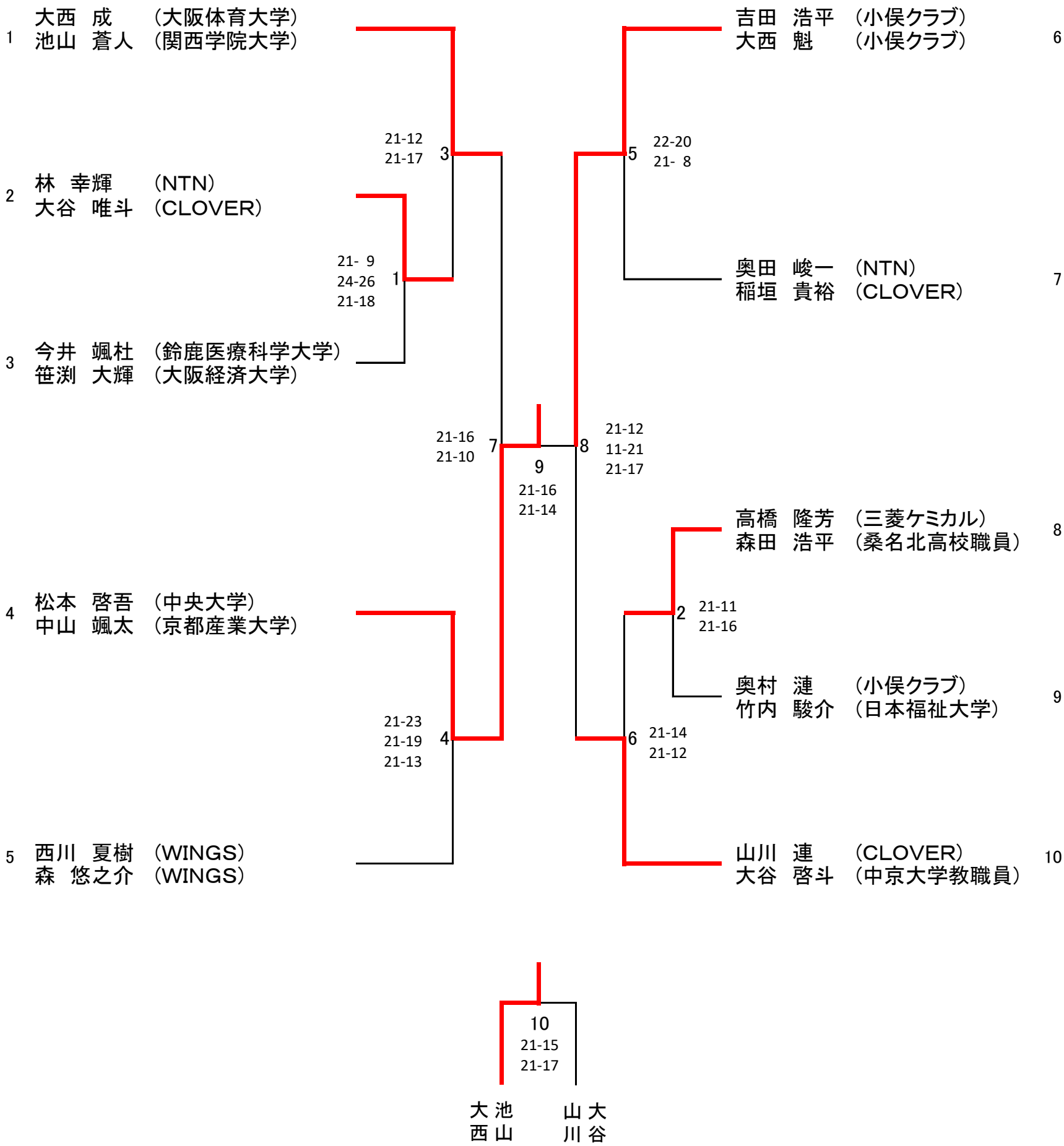
男子複（MD）