第77回国民体育大会バドミントン競技会三重県予選大会

2022/6/11,12
四日市市楠体育館
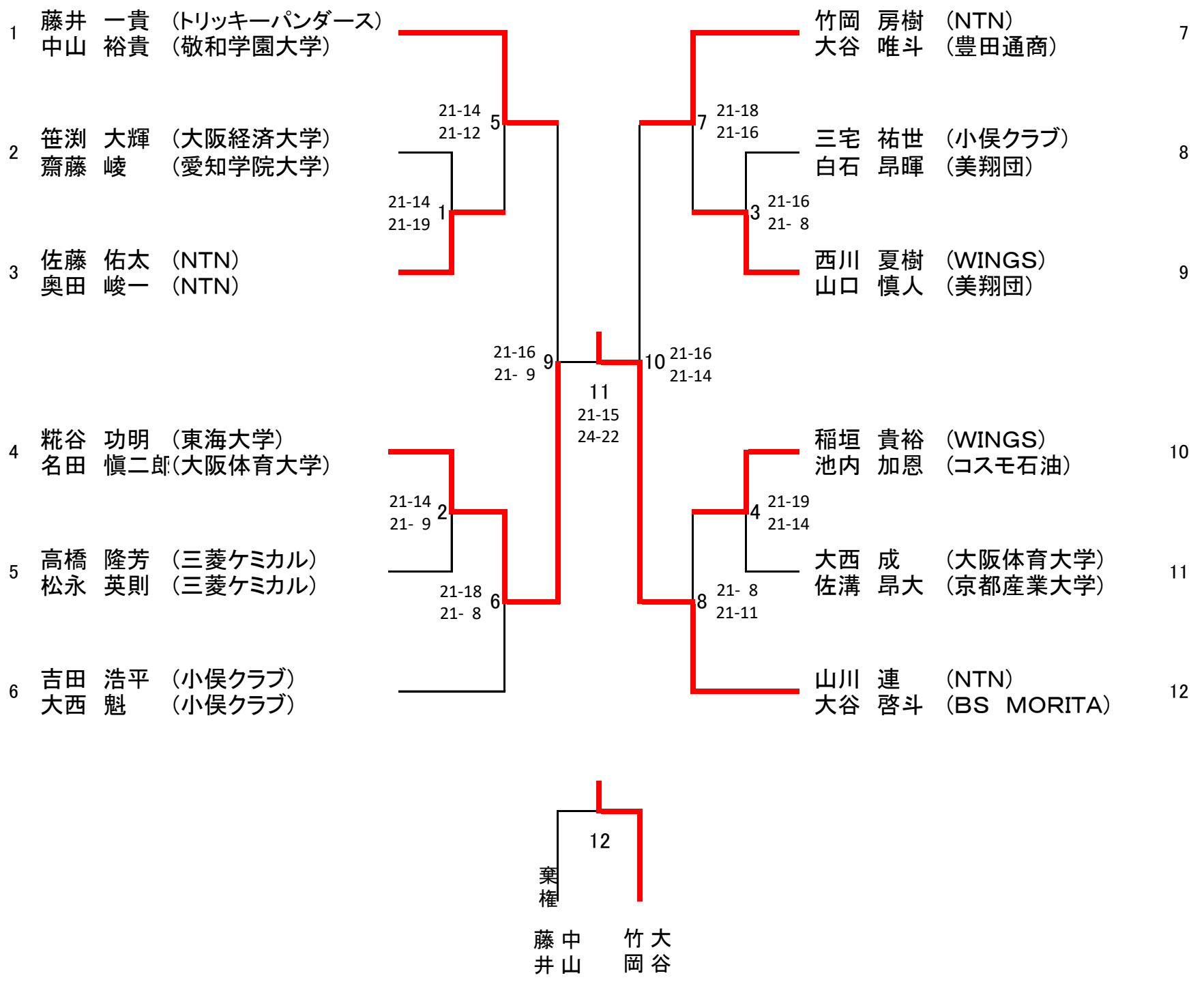
男子複（MD）