女子2部ダブルスNo.2

68. 坂中　莉子（いなべ総合学園）
矢野　ひかる（いなべ総合学園）

69. 鈴木　涼葉（菰野）
岡本　花菜（菰野）

70. 野﨑　美里（四日市南）
水谷　花菜（四日市南）

71. 伊藤　志帆（四日市商業）
伊藤　優花（四日市商業）

72. 廣近　綾乃（セントヨゼフ）
小寺　葵唯（セントヨゼフ）

73. 中辻　朱音（四日市西）
世古　千智（四日市西）

74. 樋口　花蓮（桑名西）
伊藤　夏乃（桑名西）

75. 坂本　あみ（桑名）
佐藤　奈実（桑名）

76. 森下　智尋（名張西・青峰）
山中　愛鈴（名張西・青峰）

77. 篠原　英華（明野）
濱口　ななみ（明野）

78. 中尾　日向子（四日市）
木下　希美（四日市）

79. 奥山　那穂（鈴鹿）
中野　杏伽里（鈴鹿）

80. 山村　百香（志摩）
相馬　美紀（志摩）

81. 田口　純花（神戸）
山口　さくら（神戸）

82. 近藤　里南（稲生）
伊藤　万里子（稲生）

83. 川北　実果（津西）
新田　純子（津西）

84. 橋本　紗矢香（亀山）
吉田　彩椰（亀山）

85. 秋葉　芽依（四日市商業）
疋田　奈々（四日市商業）

86. 井上　恵那（伊勢）
上村　愛子（伊勢）

87. 谷口　実優（宇治山田）
松村　美玲（宇治山田）

88. 豊福　七海（川越）
早川　幸音（川越）

89. 川村　美空（桑名）
伊藤　若那（桑名）

90. 飯田　乃々香（四日市四郷）
伊藤　穂月（四日市四郷）

91. 森本　ナミ（相可）
上山　美桜（相可）

92. 下岡　朝日（木本）
宇城　夢（木本）

93. 坂本　愛（四日市南）
渡辺　琴音（四日市南）

94. 鎌田　麗花（メリノール）
佐藤　理子（メリノール）

95. 鈴木　琴美（津商業）
巾　芽生子（津商業）

96. 岩﨑　美沙姫（松阪商業）
坂井　優菜（松阪商業）

97. 石垣　亜弓（桑名西）
伊藤　遥香（桑名西）

98. 森　安澄（四日市農芸）
中川　百花（四日市農芸）

99. 米丸　紗英（朝明）
伊藤　瑞姫（朝明）

100. 林　和香奈（飯野）
春山　愛花（飯野）

101. 山﨑　穂波（四日市）
虫鹿　七海（四日市）

102. 袖岡　美菜（伊勢）
南平　美妃（伊勢）

103. 井坂　璃音（宇治山田）
廣　菜々穂（宇治山田）

104. 近藤　海友（桑名）
堀田　菜月（桑名）

105. 宮本　萌花（川越）
後藤　優衣（川越）

106. 吉原　澪（菰野）
竹内　まどか（菰野）

107. 島﨑　彩花（四日市商業）
冨山　美咲（四日市商業）

108. 長谷川　智理（いなべ総合学園）
山口　莉穂（いなべ総合学園）

109. 稲田　祐奈（名張西・青峰）
林　遥奈（名張西・青峰）

110. 山田　亜野花（松阪）
奥野　弥親（松阪）

111. 玉田　結万（宇治山田商業）
橋本　若波（宇治山田商業）

112. 柄崎　葵（神戸）
牧田　佳奈（神戸）

113. 安藤　光海（四日市南）
鶴田　彩夏（四日市南）

114. 位田　茉奈美（朝明）
中村　莉子（朝明）

115. 加藤　京華（桑名北）
水谷　葉（桑名北）

116. 牛場　里咲（伊勢学園）
堀内　美咲（伊勢学園）

117. 近藤　有紗（四日市西）
中森　菜々子（四日市西）

118. 長尾　有紀（四日市四郷）
坂本　莉菜（四日市四郷）

119. 尾﨑　あゆ（相可）
西村　那甫（相可）

120. 松田　なつみ（四日市商業）
矢田　安由奈（四日市商業）

121. 井口　美代花（久居）
中藪　梨乃（久居）

122. 大西　莉央（飯南）
西村　樹里（飯南）

123. 中村　淑乃（桑名西）
近藤　瑞帆（桑名西）

124. 尾池　彩華（四日市）
伊藤　未夢（四日市）

125. 市川　香花（川越）
奥村　穂乃香（川越）

126. 山口　紗良（飯野）
瓜生　葵（飯野）

127. 神原　杏菜（四日市農芸）
岡　あづみ（四日市農芸）

128. 藤高　ひかり（津東）
田丸　愛奈（津東）

129. 土屋　陽菜（稲生）
村井　美月（稲生）

130. 池田　彩夏（神戸）
山中　栄実（神戸）

131. 河田　藍（桑名）
伊藤　咲奈（桑名）

132. 奥田　夏呼（宇治山田）
下村　琴乃（宇治山田）

133. 大山　彩（四日市商業）
下川　莉奈（四日市商業）

134. 服部　百花（四日市南）
山中　美波（四日市南）
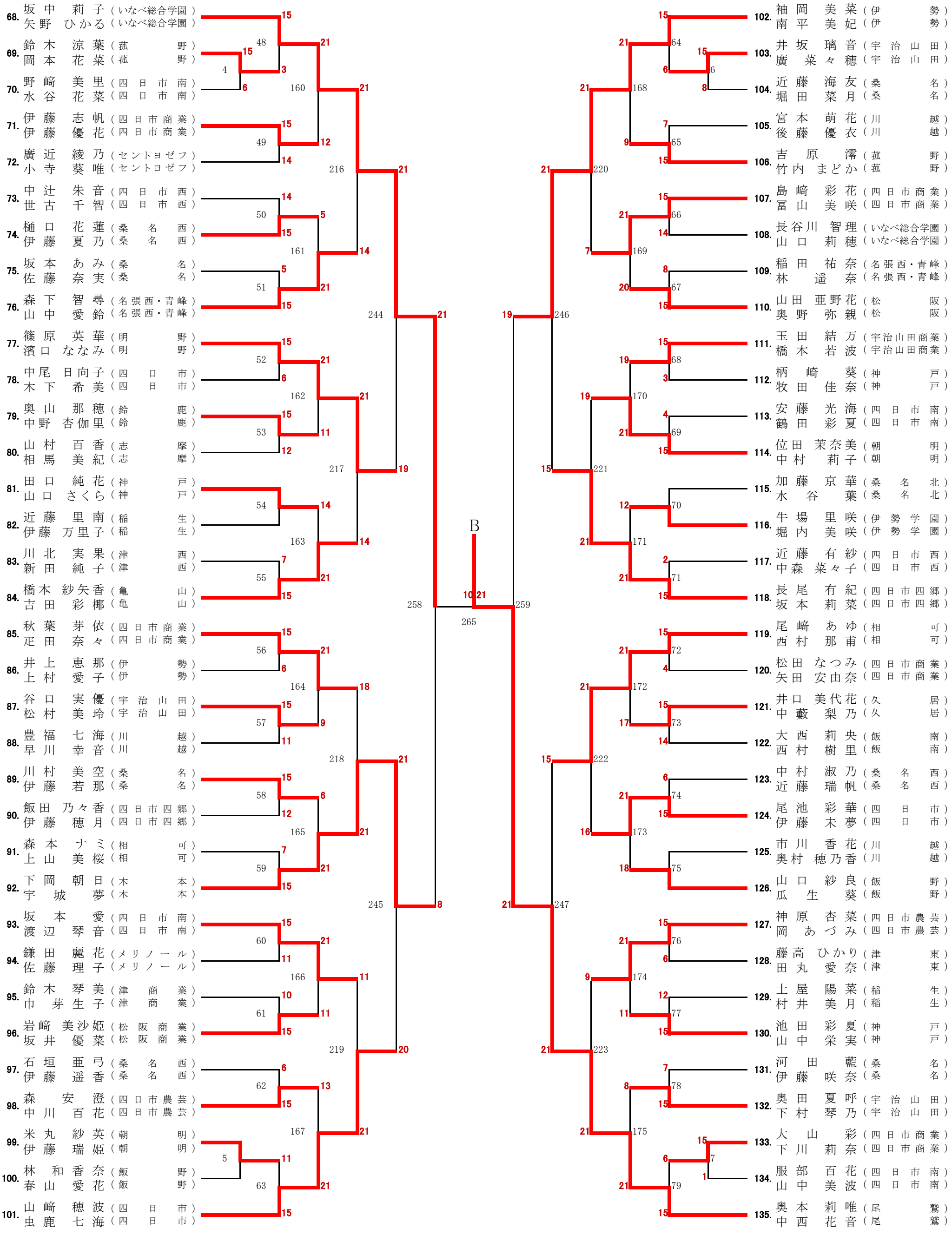
135. 奥本　莉唯（尾鷲）
中西　花音（尾鷲）