平成29年度
三重県高等学校バドミントン新人大会
女子2部複

平成29年9月2日（土）
サンアリーナ

女子2部ダブルス No.2

58. 杉本 莉那（いなべ総合学園）
森下 りの（いなべ総合学園）

59. 倉田 律（名張西・青峰）
池田 真穂（名張西・青峰）

60. 坂本 富久果（志摩）
小林 悠奈（志摩）

61. 岡田 智尋（四日市）
近藤 和佳（四日市）

62. 柴原 杏菜（伊勢学園）
森田 眸（伊勢学園）

63. 谷口 実優（宇治山田）
松村 美玲（宇治山田）

64. 出口 彩花（菰野）
吉原 澪（菰野）

65. 植松 優月（川越）
横田 一華（川越）

66. 鈴木 琴美（津商業）
谷口 久麗奈（津商業）

67. エストヤ ジェム（飯南）
谷口 紗愛（飯南）

68. 倉橋 美有（四日市南）
川北 玲奈（四日市南）

69. 坂井 優菜（松阪商業）
岩﨑 美沙姫（松阪商業）

70. 大山 琴葉（亀山）
中根 英里子（亀山）

71. 林 里美（四日市農芸）
髙瀬 茜（四日市農芸）

72. 大庭 梨香（神戸）
宇都宮 望（神戸）

73. 春川 桃葉（四日市西）
伊藤 瑠里（四日市西）

74. 寺西 麻那（鈴鹿）
福田 香佳（鈴鹿）

75. 田中 舞（桑名西）
野田 茉弥（桑名西）

76. 井口 彩香（四日市南）
水谷 日佳理（四日市南）

77. 海津 水美（松阪）
芳尾 知佳（松阪）

78. 内田 裕菜（桑名）
谷森 歩果（桑名）

79. 蔵前 美香（相可）
別所 莉奈（相可）

80. 森川 明莉（朝明）
伊藤 瑞姫（朝明）

81. 世古 真奈美（尾鷲）
山村 ゆたか（尾鷲）

82. 醍醐 佐代子（伊勢）
小宮 奈桜（伊勢）

83. 村上 和奏（津東）
末次 萌（津東）

84. 竹尾 乃亜（四日市四郷）
椎名 萌々（四日市四郷）

85. 林 七海（メリノール）
佐藤 菜穂（メリノール）

86. 畫田 佳奈（明野）
山川 穂乃夏（明野）

87. 小西 由依（津商業）
三浦 怜奈（津商業）

88. 井口 美代花（久居）
中藪 梨乃（久居）

89. 下岡 朝日（木本）
宇城 夢（木本）

90. 大橋 史夏（桑名）
中根 諒子（桑名）

91. 井出 絢葉（相可）
谷田 彩華（相可）

92. 大原 典子（稲生）
小山 怜己（稲生）

93. 山口 夕那佳（宇治山田商業）
内田 夢乃（宇治山田商業）

94. 服部 百花（四日市南）
山中 美波（四日市南）

95. 朝賀 琴音（四日市農芸）
岡島 美優（四日市農芸）

96. 末光 美幸（津西）
二村 未羽（津西）

97. 岸江 純花（宇治山田）
前田 晏菜（宇治山田）

98. 北川 夏実（鳥羽）
山下 未来（鳥羽）

99. 土井 陽南子（四日市商業）
山村 朱音（四日市商業）

100. 竹尾 遥（亀山）
打田 朝香（亀山）

101. 山口 莉穂（いなべ総合学園）
谷 明日香（いなべ総合学園）

102. 山際 仁衣奈（水産）
東 美緒（水産）

103. 藤原 彩乃（朝明）
行定 優月（朝明）

104. 池村 理沙（四日市）
小掠 由依（四日市）

105. 村上 桃香（四日市西）
廣田 真奈実（四日市西）

106. 水谷 銀花（桑名北）
松山 友希代（桑名北）

107. 田島 鈴彩（四日市南）
伊藤 芹名（四日市南）

108. 岡村 真初（桑名西）
山口 華澄（桑名西）

109. 曽根 春花（菰野）
鈴木 涼葉（菰野）

110. 谷口 莉奈（四日市四郷）
東 結愛（四日市四郷）

111. 種村 愛菜（川越）
森田 真優（川越）

112. 石川 彩音（四日市農芸）
川北 陽菜乃（四日市農芸）
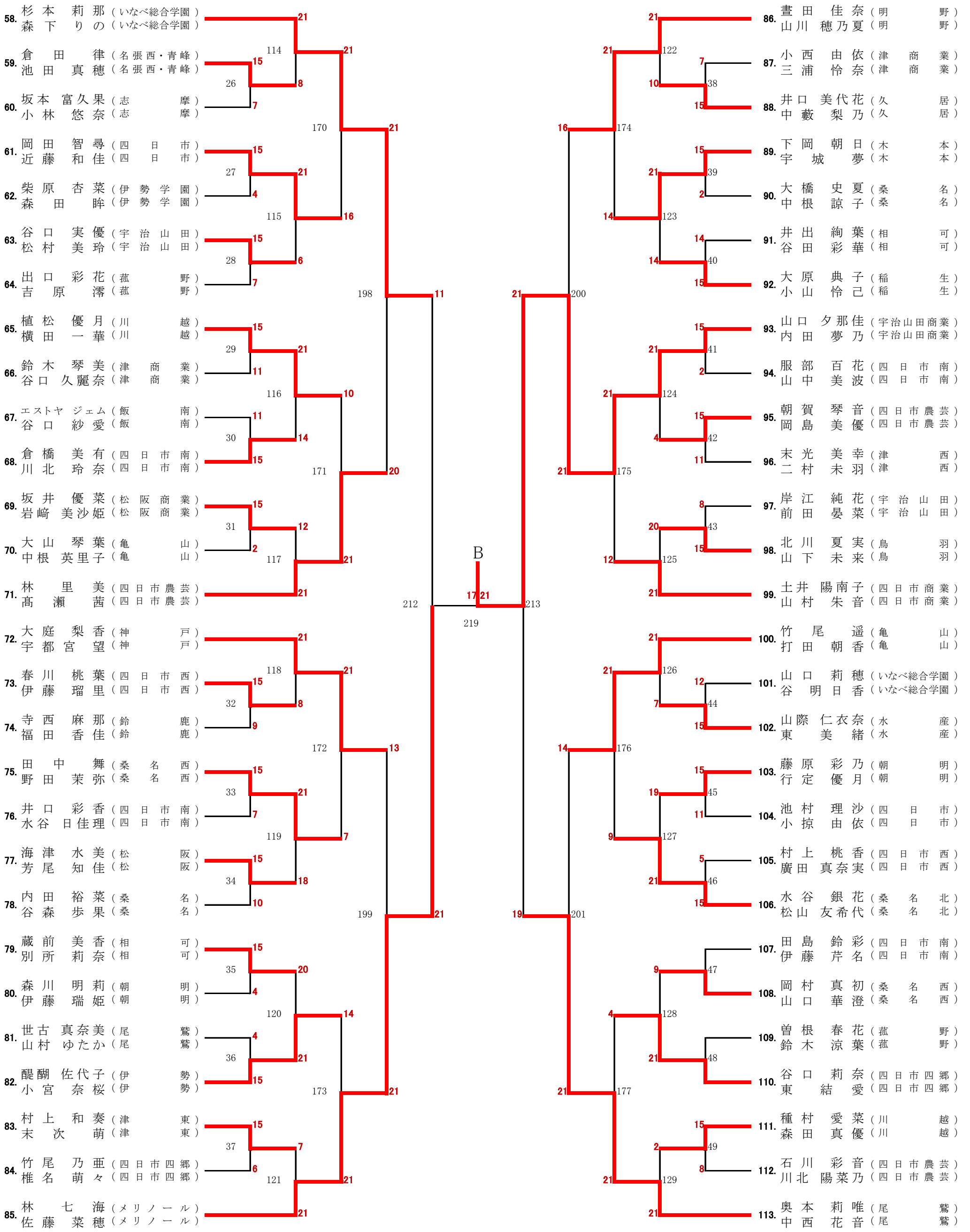
113. 奥本 莉唯（尾鷲）
中西 花音（尾鷲）